tapflo®

СТХ
ВИСОКОЕФЕКТИВНІ ВІДЦЕНТРОВІ НАСОСИ

2021 | 1

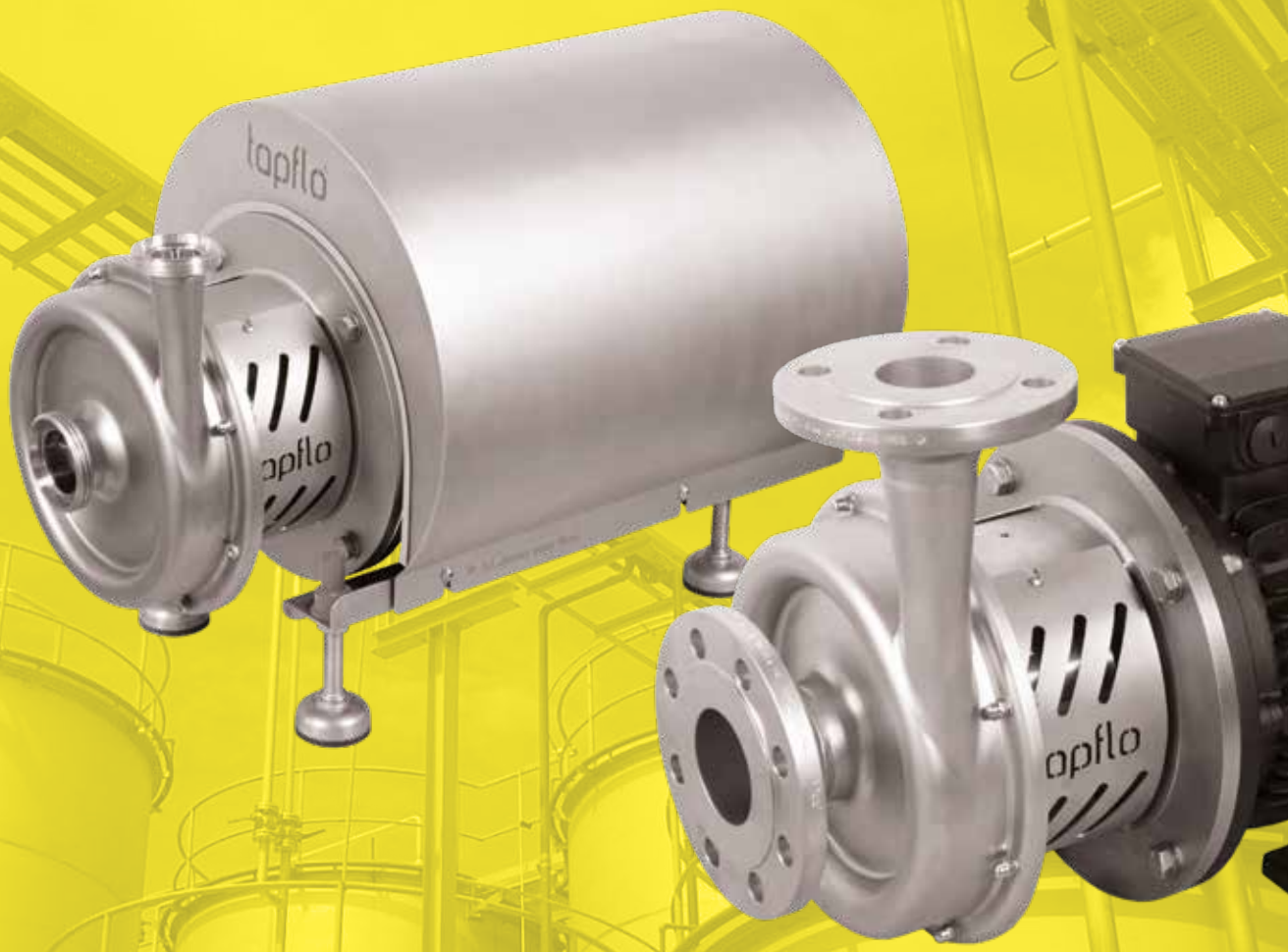

All about your flow™

www.tapflo.ua

CTX
Високоефективні відцентрові насоси

Серія насосів преміум-класу від Tapflo з високою ефективністю

Завдяки міцній конструкції, компактності та надійній, насоси CTX забезпечують тривалий термін експлуатації безвідмовної роботи, тим самим скорочують час простою.

Насоси CTX доступні у гігієнічному (CTX H) та промисловому виконанні (CTX I).

CTX H - гігієнічне виконання

- **контактуючі деталі з рідиною** дзеркально поліровані до **Ra<0.8 мкм** стандартно (Ra<0.5 мкм за запитом),
- оброблені **зовнішні поверхні (Ra<3.2 мкм)**.
- одинарні та подвійні механічні ущільнювачі та еластомери, **затверджені FDA та EC1935**
- **гігієнічні з'єднання** згідно DIN 11851 в стандартній комплектації

CTX I - промислове виконання

- **деталі, що контактують з рідиною** та **зовнішні поверхні** оброблені **(Ra<3.2)** як стандарт.
- **промислові з'єднання** з фланцем EN1092-1 в стандартної комплектації

FDA EN 10204

Сертифікати можуть відрізнятися в залежності від виконання конкретного продукту.

Особливості та переваги

- Призначений для використання, що вимагають високої ефективності
- Доступний у гігієнічному та промисловому виконанні
- Низький рівень шуму та низька вібрація
- Одинарне або подвійне механічне ущільнення
- Робоче колесо можна регулювати (обрізати) для роботи з певними параметрами.
- Міцна конструкція та простота обслуговування, скорочують час простою
- Концепція модульного дизайну
- Низький NPSHr

Принцип роботи

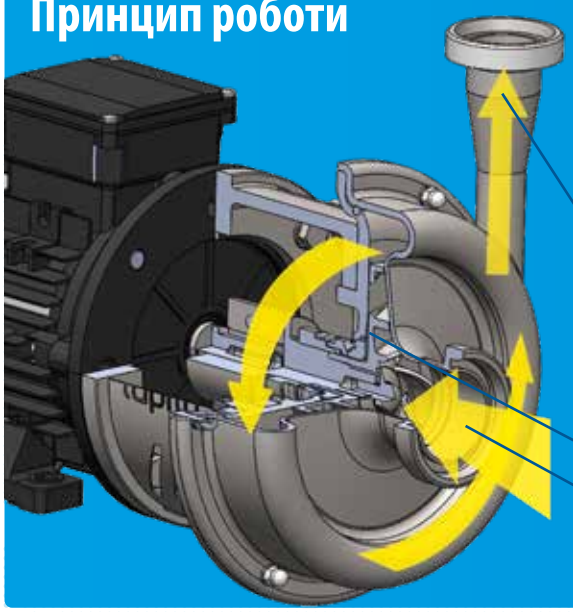

ІМПЕЛЛЕР
Робоче колесо зв'язане з двигуном через вал і обертається з високою швидкістю.

ВСМОКТУВАННЯ
Рідина надходить у корпус насоса вздовж з віссю обертання робочого колеса. Обертання забезпечує відцентрове прискорення рідини.

НАГНІТАННЯ
Рідина радіально тече назовні всередині корпусу насосу, звідки потрапляє у напірний-нагнітальний трубопровід.

НАГНІТАННЯ
ІМПЕЛЛЕР
ВСМОКТУВАННЯ

Широкий діапазон застосувань

Насоси CTX оптимізовані для високоефективної роботи в широкому діапазоні робочих умов.

Продукти харчування та напої CTX H

Передача різних інгредієнтів та продуктів, таких як харчова олія, ароматизатор, алкоголь та сік. Також існує багато інших застосувань, таких як транспортування чистих рідин та води.

CTX H у молочній промисловості

Перекачувати молоко, йогурт, вершки, сир і сироватку, знежирене молоко, масло, сир, плавлений сир, морозиво.

CTX H & CTX I для хімічної та фармацевтичної галузей

Транспортування хімікатів і готових продуктів з резервуарів для зберігання, контейнерів та ванн, на приклад, при знешкодження. Перекачування мила, ПАРів, розчинників, кремів, олій, спирту, гелів. Застосування в очисних спорудах.

Модульна концепція продукту

для різноманітних умов застосування

Модульна концепція насосів серії CTX забезпечує більшу гнучкість з точки зору адаптації до різних умов застосування. Це також підтверджує більш високу універсальність насоса з можливістю швидкого і простого переоснащення. Взаємозамінність деталей між типами та розмірами насосів робить обслуговування насоса дешевше і простіше в керуванні.

CTX
Високоефективні відцентрові насоси

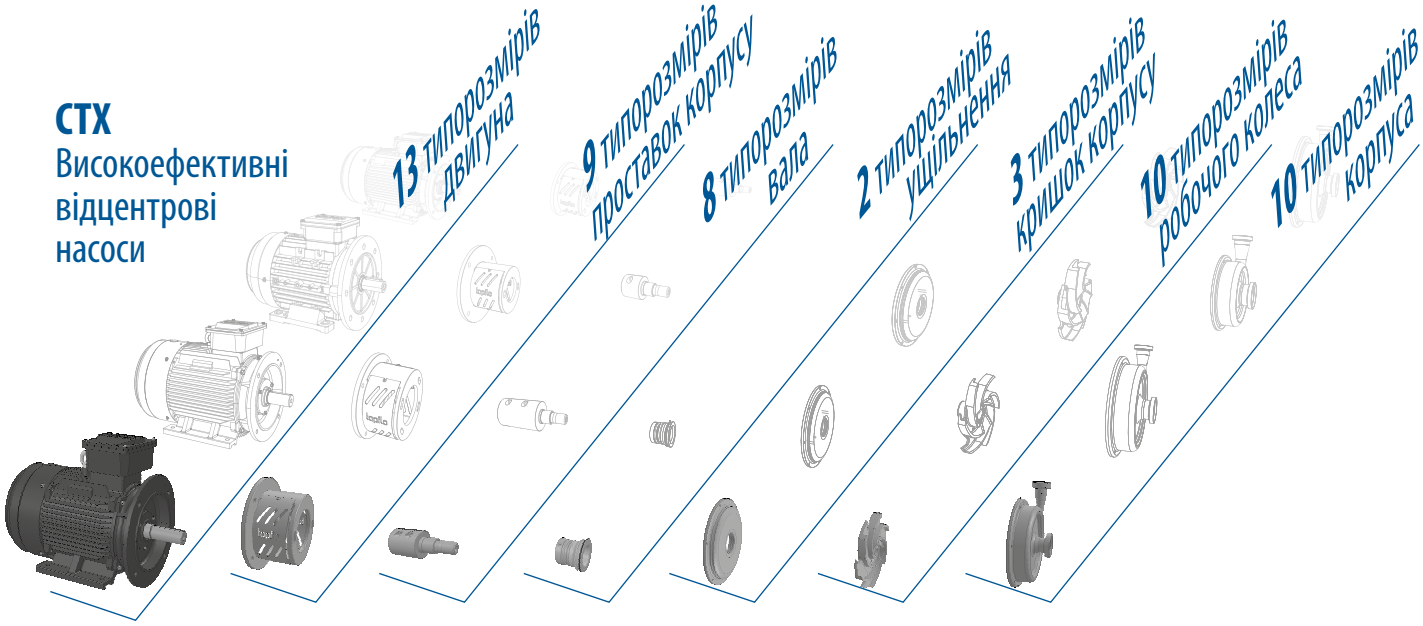

Відкрите робоче колесо

Насоси серії CTX мають надійні, високоефективні та відкриті робочі колеса з низьким рівнем NPSH.

Налаштування продуктивності насосів CTX відповідно до конкретних робочих точок або кривих продуктивності може бути здійснено за допомогою зменшення робочих коліс при тій ж самій швидкості обертання двигуна або регулюванням частоти обертання двигуна при незмінних діаметрах робочого колеса.

Відкрита конструкція робочого колеса забезпечує очищення та підходить для перекачування рідин із твердими включеннями.

Типорозмір насоса	Діаметр робочого колеса	
	Макс.	Мін.
CTX 40-165	165	120
CTX 50-145	145	115
CTX 50-200	200	160
CTX 65-175	175	130
CTX 65-230	230	170
CTX 65-240	240	190
CTX 80-205	205	155
CTX 80-212	212	160
CTX 80-260	260	195
CTX 100-230	230	170

Розроблений для якісного застосування

Гігієнічний дизайн механічного ущільнення

Одинарное торцеве ущільнення валу
Пружина механічного ущільнення не контактує із середовищем, що дозволяє повністю очистити насос.

Подвійне механічне ущільнення
Це ущільнення застосовується, коли перекачують агресивні середовища, високов'язкі середовища, середовища, що містять тверді частинки, рідина з газової фазою або вибухопожежонебезпечна. Подвійне торцеве ущільнення у виконанні «спина-до-спини» встановлюється в окремій сальниковой камері.

Різноманітність приєднань

CTX H гігієнічне виконання - DIN 11851, DIN 32676 та інші (на замовлення)

CTX I промислове виконання - фланцеві з'єднання відповідно до EN 1092-1 тип 11, ANSI 150 фунтів або BSPT

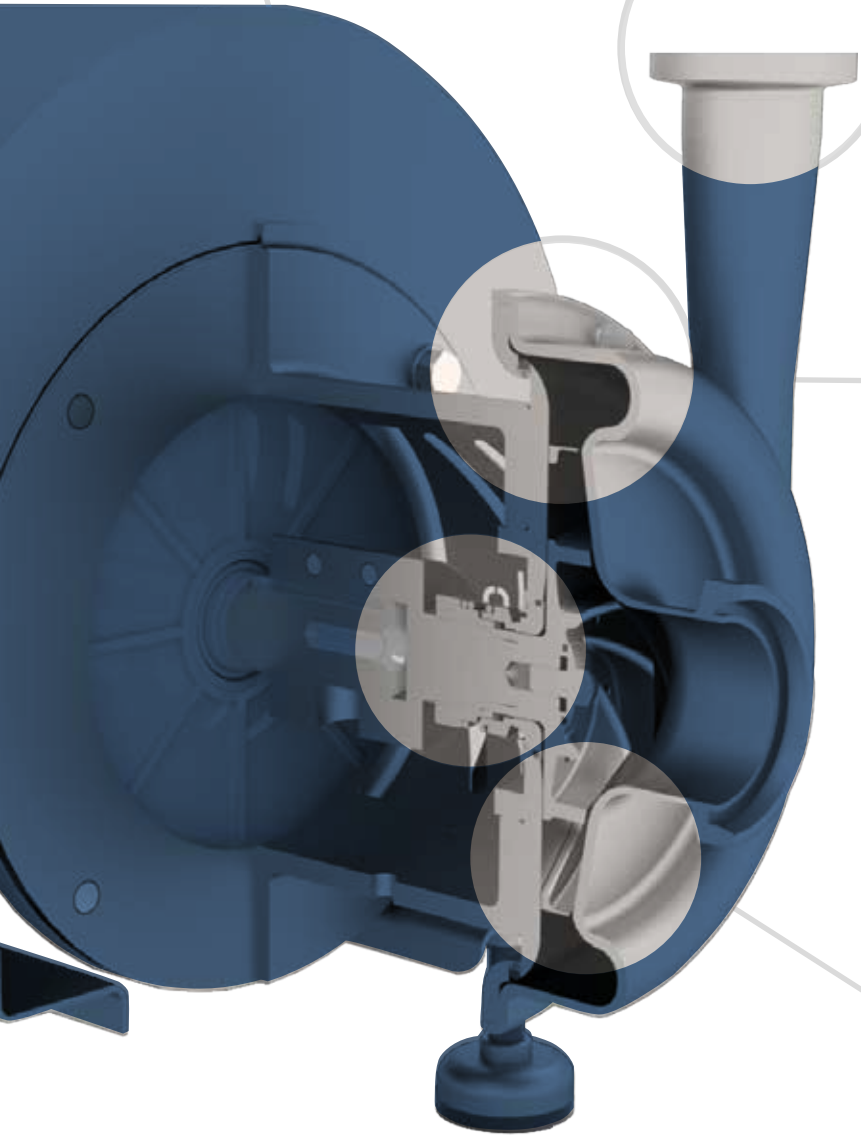

Кожух доступний у Ra <0,5

- Гігієнічний CTX H – поверхні деталей, що контактують із рідиною оброблені до «дзеркала» (до Ra<0.8 мкм) в стандартній комплектації або до Ra<0.5 мкм за запитом, оброблені зовнішні поверхні (Ra<3.2 мкм).

- Промисловий CTX I – деталі, що контактують з рідиною та зовнішні поверхні оброблені Ra 3.2 мкм.

Оптимізована конструкція корпусу та робочого колеса задля високої продуктивність

Форми камери та робочого колеса є результатом розширеного багатовимірного аналізу і численних заводських тестів.
Обидва елементи були спроектовані спільно для забезпечення найбільш ефективного потоку рідини.

Криві продуктивності

Криві продуктивності по воді.

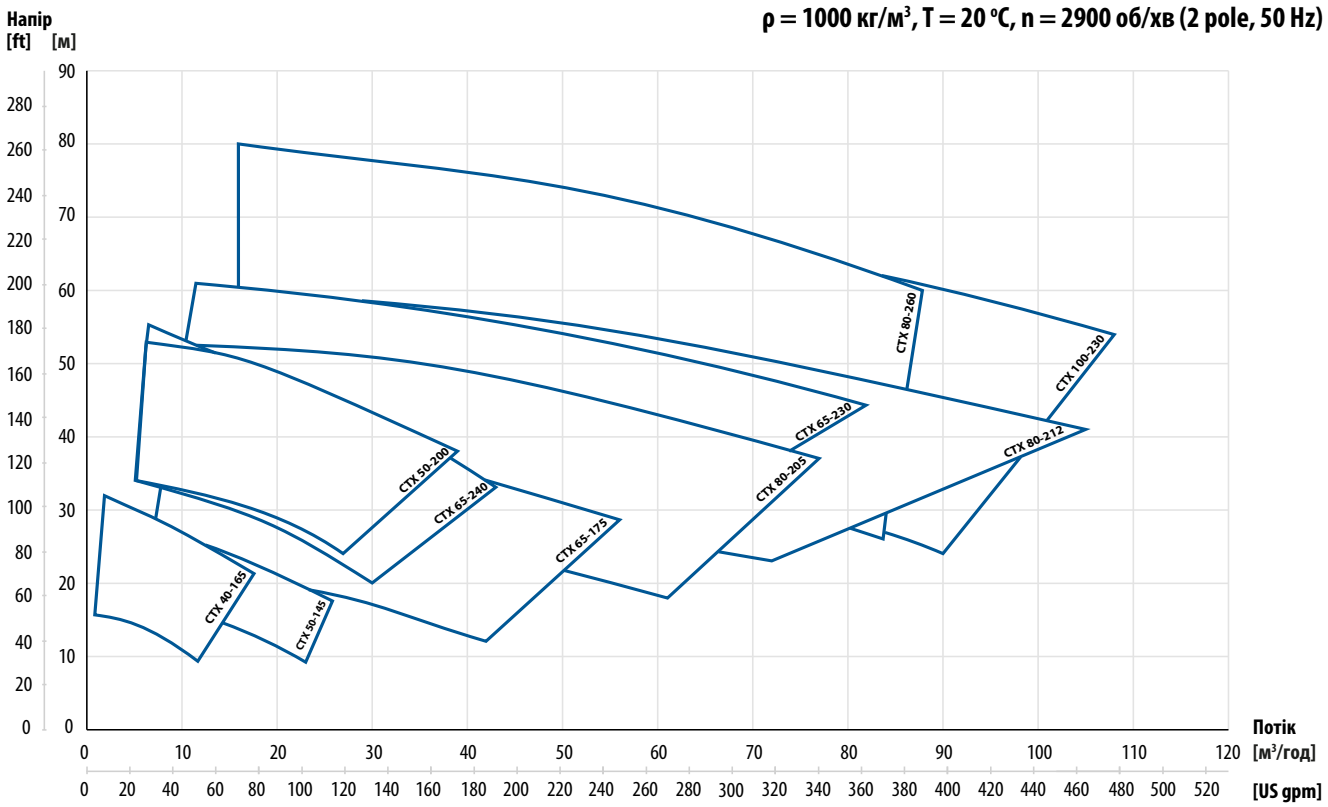

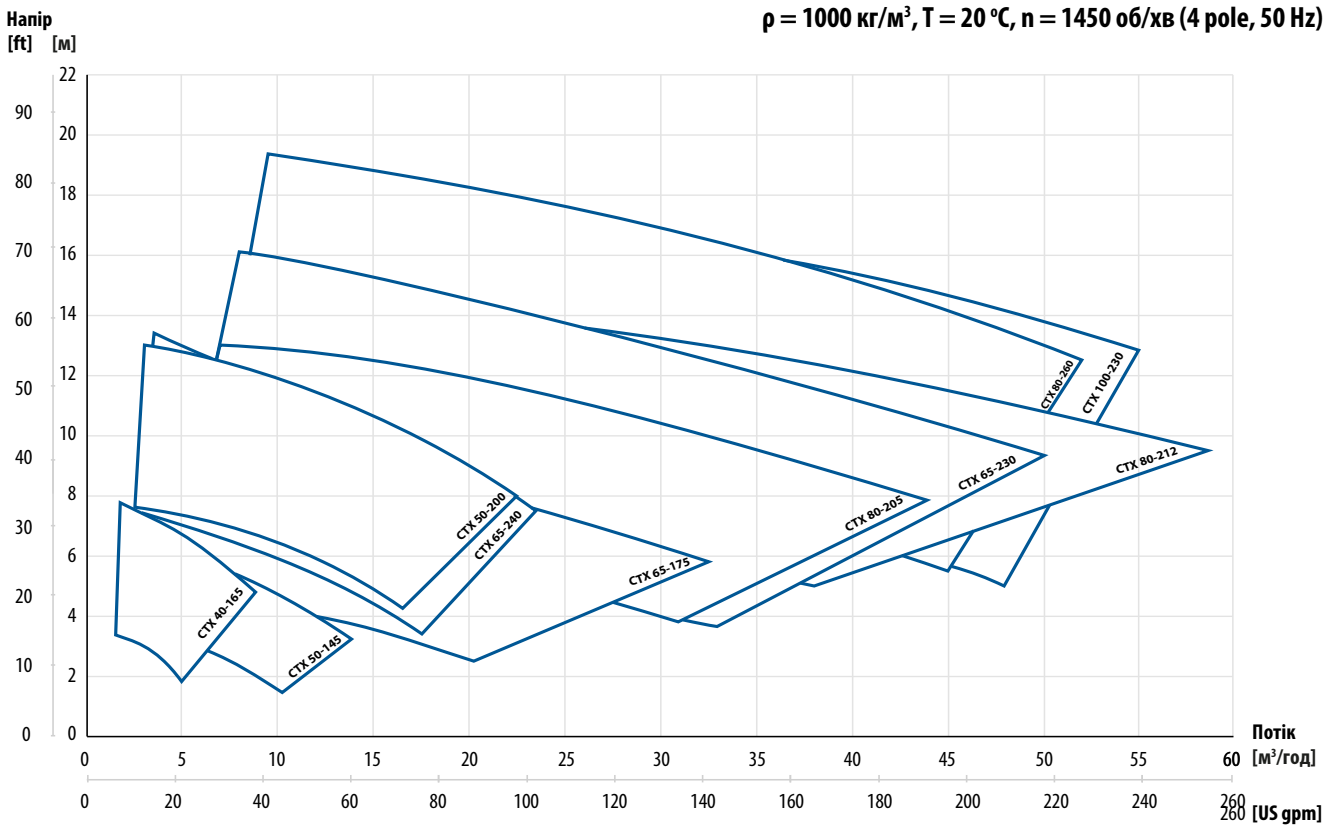

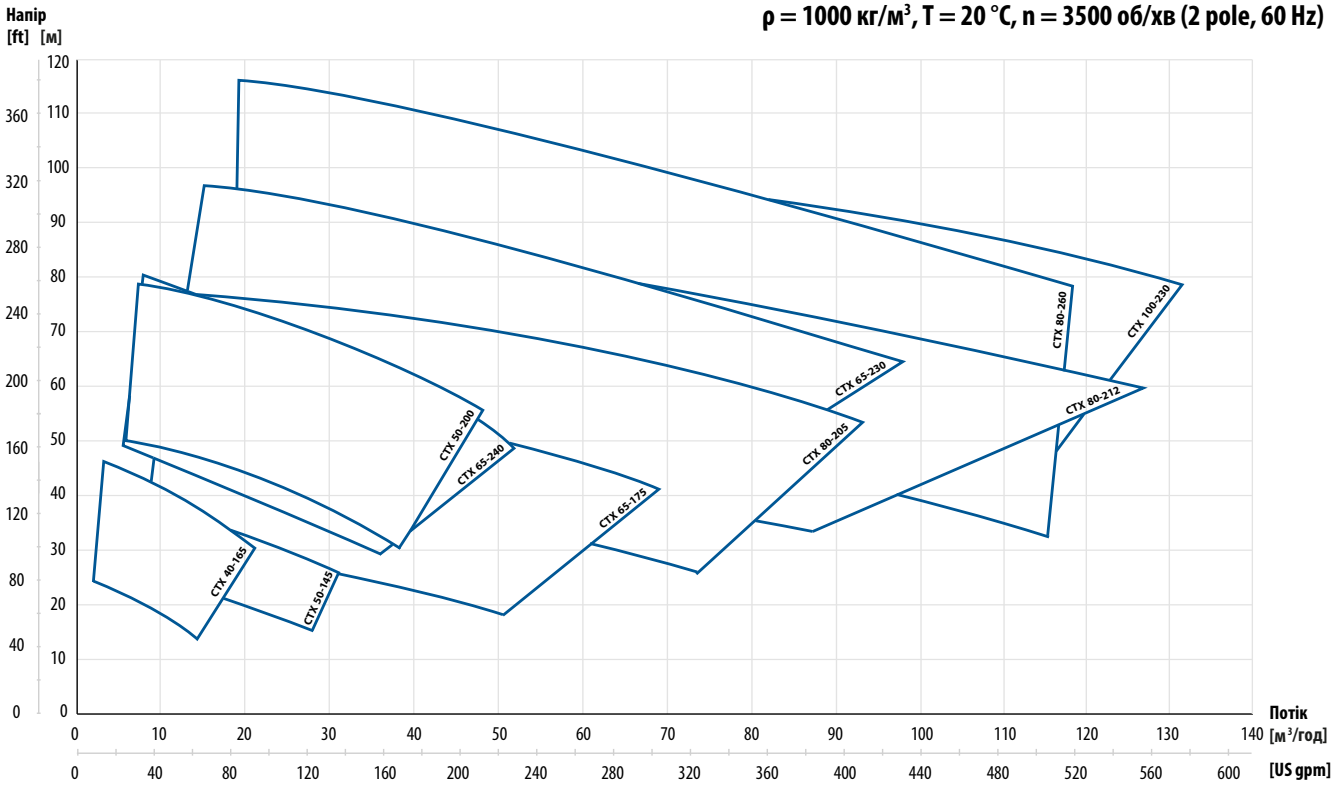

Доступні потужності двигуна

2-полюсний двигун	40-165	50-145	50-200	65-175	65-230	65-240	80-208	80-212	80-260	100-230
Потужність двигуна [кВт]	1.5; 2.2; 3; 4; 5.5; 7.5		3; 4; 5.5; 7.5; 11; 15; 18.5		5.5; 7.5; 11; 15; 18.5; 22; 30; 37; 45					

2-полюсний двигун	40-165	50-145	50-200	65-175	65-230	65-240	80-208	80-212	80-260	100-230
Потужність двигуна [кВт]	1.5		2.2		5.5					

CTX H- гігієнічна серія

Матеріали, дані та обмеження

Корпус	Нержавіюча сталь AISI 316L оброблений Ra<0.8 мкм
Робоче колесо	Нержавіюча сталь AISI 316L оброблений Ra <0.8 мкм
Механічне ущільнення	Одинарне, SiC / вуглець (стандарт) або SiC/SiC, схвалено FDA. Подвійне, Карбід кремнію/Вуглець (стандарт) або Карбід кремнію/ Карбід кремнію, схвалено FDA
Ущільнюючі кільця	EPDM, FKM, NBR (усі схвалені FDA)
Двигун	IP55; IEC рама B35; Термістор PTC; IE3; 3-фазний
Номінальний тиск при +20°C	PN10 – CTX 40-165, CTX 50-145, CTX 50-200, CTX 65-175 PN16 – CTX 65-230, CTX 65-240, CTX 80-205, CTX 80-212, CTX 80-260, CTX 100-230
Темп. рідини	-10 °C ... +120 °C (140 °C короткострокова, під час SiP)
Навколишня температура	-20 °C ... + 40 °C
В'язкість	макс ~150 cSt

* інші варіанти двигуна доступні за запитом

Типи приєднань

Модель	DIN 11851 різьба харчова (стандарт)		DIN 32676 Кламповi		SMS3017 Кламповi		SMS 1145 Різьба		RJT Різьба	
	Всмоктування	Нагнітання	Всмоктування	Нагнітання	Всмоктування	Нагнітання	Всмоктування	Нагнітання	Всмоктування	Нагнітання
CTX 40-165	DN40	DN32	DN40	DN32	38	33.7	38	32	1.5″	1.25″
CTX 50-145	DN50	DN40	DN50	DN40	51	38	51	38	2″	1.5″
CTX 50-200	DN50	DN40	DN50	DN40	51	38	51	38	2″	1.5″
CTX 65-175	DN65	DN50	DN65	DN50	63.5	51	63.5	51	2.5″	2″
CTX 65-230	DN65	DN50	DN65	DN50	63.5	51	63.5	51	2.5″	2″
CTX 65-240	DN65	DN40	DN65	DN40	63.5	38	63.5	38	2.5″	1.5″
CTX 80-205	DN80	DN50	DN80	DN50	76.1	51	76	51	3″	2″
CTX 80-212	DN80	DN65	DN80	DN65	76.1	63.5	76	63.5	3″	2.5″
CTX 80-260	DN80	DN65	DN80	DN65	76.1	63.5	76	63.5	3″	2.5″
CTX 100-230	DN100	DN80	DN100	DN80	101,6	76,1	101,6	76	4″	3″

Вбудований частотний інвертор

Це найбільш енергоефективний спосіб зміни потужності насосу. Крім того, насос і двигун захищені від перевантаження та присутня функція плавного пуску.

Регульовані опори

Таке рішення дозволяє легко очищати поверхню під насосом. Це також може виявитися корисним, коли є потреба перемістити насос в інше місце.

Гігієнічний кожух

Гігієнічний кожух двигуна з AISI 304L захищає двигун від затоплення, відкладень бруду і розбризкування води під час процедури очищення насоса.

Гігієнічні з'єднання

Гігієнічні насоси CTX H оснащені широким спектром з'єднань, таких як: **DIN 11851, DIN 32676, SMS3017, SMS 1145, RJT та інші**.

Можливі зміни без попереднього повідомлення

CTX I- промислова серія

Матеріали, дані та обмеження

Корпус	Нержавіюча сталь AISI 316L оброблений Ra<3.2 мкм
Робоче колесо	Нержавіюча сталь AISI 316L оброблений Ra<3.2 мкм
Механічне ущільнення	Одинарне, SiC/вуглець (стандарт) або SiC/SiC, схвалено FDA. Подвійне, Карбід кремнію/Вуглець (стандарт) або Карбід кремнію/ Карбід кремнію, схвалено FDA
Ущільнюючі кільця	EPDM, FKM, NBR (усі схвалені FDA)
Мотор	IP55; IEC корпус B35; PTC термістор; IE3; 3-фази
Нормальний тиск при +20°C	PN10 – CTX 40-165, CTX 50-145, CTX 50-200, CTX 65-175 PN16 – CTX 65-230, CTX 65-240, CTX 80-205, CTX 80-212 CTX 80-260, CTX 100-230
Темп. рідини	-10 °C ... +120 °C (140 °C короткострокова, під час SiP)
Навколишня температура	-20 °C ... +40 °C
В'язкість	макс. ~150 cSt

* інші варіанти двигуна доступні за запитом

Типи приєднань

Модель	BSPT Зовнішня різьба		EN1092-1 Фланець (стандартний)		ANSI 150 Фланець	
	Всмоктування	Нагнітання	Всмоктування	Нагнітання	Всмоктування	Нагнітання
CTX 40-165	1.5″	1.25″	DN40	DN32	1.5″	1.25″
CTX 50-145	2″	1.5″	DN50	DN40	2″	1.5″
CTX 50-200	2″	1.5″	DN50	DN40	2″	1.5″
CTX 65-175	2.5″	2″	DN65	DN50	2.5″	2″
CTX 65-230	2.5″	2″	DN65	DN50	2.5″	2″
CTX 65-240	2.5″	1.5″	DN65	DN40	2.5″	1.5″
CTX 80-205	3″	2″	DN80	DN50	3″	2″
CTX 80-212	3″	2.5″	DN80	DN65	3″	2.5″
CTX 80-260	3″	2.5″	DN80	DN65	3″	2.5″
CTX 100-230	4″	3″	DN100	DN80	4″	3″

Вбудований частотний інвертор

Це найбільш енергоефективний спосіб зміни потужності насосу. Крім того, насос і двигун захищені від перевантаження та присутня функція плавного пуску.

Регульовані опори

Таке рішення дозволяє легко очищати поверхню під насосом. Це також може виявитися корисним, коли є потреба перемістити насос в інше місце.

Промислові фланцеві з'єднання

Промислові насоси CTX I оснащені з'єднаннями згідно **EN 1092-1 тип 11, різьба ANSI 150 Lbs.** Інші типи підключення за запитом

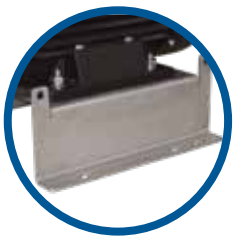

Монтажні опори

Насосний агрегат може бути змонтований на рамі, щоб уникнути зміщення. **Його можна міцно закріпити до поверхні.**

Можливі зміни без попереднього повідомлення

CTX Кодування насосу

I.	II.	III.	IV.		V.		VI.	VII.
CTX	H	65-240	220	-	1SSV3T	-	75	M

I. CTX = Відцентровий насос Tapflo

II. Виконання насоса:

H = Гігієнічне

I = Промислове

III. Типорозмір насосу (вхідний ДУ патрубка – макс. діаметр робочого колеса (імпеллера) [мм]):

40-165	65-240
50-145	80-205
50-200	80-212
65-175	80-260
65-230	100-230

IV. Діаметр робочого колеса (імпеллера):

Допускається зменшення на 5 мм.

Типорозмір насосу	Діаметр робочого колеса (імпеллера)	
	Макс.	Мін.
CTX 40-165	165	120
CTX 50-145	145	115
CTX 50-200	200	160
CTX 65-175	175	130
CTX 65-230	230	170
CTX 65-240	240	190
CTX 80-205	205	155
CTX 80-212	212	160
CTX 80-260	260	195
CTX 100-230	230	170

V. Опції насоса:

1. Механічне ущільнення:

За замовчуванням* = Кремнію карбід / Графіт / EPDM

SSE = SiC/SiC/EPDM

SSV = SiC/SiC/FKM

SSN = SiC/SiC/NBR

SGV = Кремнію карбід / Графіт / FKM

SGN = Кремнію карбід / Графіт / NBR

2.Тип механічного ущільнення

За замовчуванням* = Одинарне механічне ущільнення (стандарт)

D = Подвійне механічне ущільнення - у виконанні «спина до спини»

3. Варіанти підключення:

За замовчуванням* = EN 1092-1 фланець для CTX I

Різьба DIN 11851 для CTX H

A = ANSI фланець (тільки CTX I)

B = BSP Зовнішня різьба (тільки CTX I)

C = SMS 3017 кламп (тільки CTX H)

T = Кламп DIN 32676 (тільки CTX H)

S = Різьба SMS 1145 (тільки CTX H)

R = Різьба RJT (тільки CTX H)

P = ISO 1127 кламп (тільки CTX H)

W = Немає з'єднання – гладкий кінець під зварювання

Z = Штекерне з'єднання (тільки CTX I)

4. Спеціальне виконання:

P05 = додаткове полірування Ra <0,5 (тільки CTX H)

VI. Потужність двигуна / розмір двигуна IEC :

Двигуни 2900 об/хв (2-ролюсні):

15 = 1.5 kW / (IEC типорозмір двигуна 90S)

22 = 2.2 kW / (IEC типорозмір двигуна 90L)

30 = 3.0 kW / (IEC типорозмір двигуна 100L)

40 = 4.0 kW / (IEC типорозмір двигуна 112M)

55 = 5.5 kW / (IEC типорозмір двигуна 132S)

75 = 7.5 kW / (IEC типорозмір двигуна 132S)

110 = 11.0 kW / (IEC типорозмір двигуна 160M)

150 = 15.0 kW/ (IEC типорозмір двигуна 160M)

185 = 18.5 kW/ (IEC типорозмір двигуна 160L)

220 = 22.0 kW/ (IEC типорозмір двигуна 180M)

300 = 30.0 kW/ (IEC типорозмір двигуна 200L)

370 = 37.0 kW/ (IEC типорозмір двигуна 200L)

450 = 45.0 kW/ (IEC типорозмір двигуна 225M)

VII. Опції для двигунів:

M = Кожух двигуна з гігієнічними ніжками

N = Кожух двигуна з монтажним кронштейном

V…F… = двигун для спеціальної напруги, частоти

C = Зовнішнє охолодження двигуна

UL = сертифікований двигун UL/CSA

IP.. = клас IP для двигуна

D = вбудований перетворювач частоти

* = стандартне виконання

МОБІЛЬНЕ РІШЕННЯ

Мобільні насосні агрегати вважаються найкращим рішенням для користувачів розподілених технологічних процесів. Портативність блоків дозволяє легко переміщуватися в різні місця. Це означає практично безмежне застосування.

Асортимент продукції

Мембранні насоси та аксесуари

NEW

Насоси
з електроприводом

Насоси PE & PFTE

Металеві насоси

Фармацевтичні насоси

Гігієнічні насоси

Інтелектуальні
насос TC

Порошкові насоси

Насоси
для фільтр пресів TF

NEW

Насоси
для фільтр пресів Steinle

Асептичні насоси

Перистальтичні насоси

Активні демпфери
пульсацій

Системи та аксесуари

Візки

Насоси PT

Насоси PTL

Відцентрові насоси, фільтруючі пристрої та аксесуари

NEW

Відцентрові насос CTX

Відцентрові насоси CTI & CTH

Самовсмоктуючі
відцентрові насоси CTS

Вертикальні
відцентрові насоси CTV

Пластикові
відцентрові насоси CTP

Відцентрові насоси
з магнітною муфтою CTM

Візки

Фільтруванні установки FT

ТОВ "Тапфло"

Україна

Головний офіс:
08341, вул. Садова, 2, с. Петропавлівське, Бориспільський р-н, Київська обл.
Тел.: +38 (044) 222-68-44
Моб.: +38 (050) 477-99-60
E-mail: sales@tapflo.ua

ТОВ "Тапфло" є частиною міжнародної шведської групи компаній Tapflo

Товари та послуги від Tapflo доступні по всьому світу.

Tapflo представлена у всьому світі своїми власними компаніями, які входять в Tapflo Group і ретельно підібраною дистриб'юторською мережею, що забезпечують високу якість послуг Tapflo для зручності наших клієнтів.

АВСТРАЛІЯ | АВСТРІЯ | АЗЕРБАЙДЖАН | БАХРЕЙН | БІЛОРУСЬ | БЕЛЬГІЯ | БОСНІЯ | БОЛГАРІЯ | БРАЗИЛІЯ | ВЕЛИКОБРИТАНІЯ | УГОРЩИНА | В`ЄТНАМ | НІМЕЧЧИНА | ГОНКОНГ | ГРЕЦІЯ | ГРУЗІЯ | ДАНІЯ | ЄГИПЕТ | ІЗРАЇЛЬ | ІНДІЯ | ІНДОНЕЗІЯ | ЙОРДАНІЯ | ІРЛАНДІЯ | ІСПАНІЯ| ІТАЛІЯ | ІСЛАНДІЯ | КАЗАХСТАН | КАНАДА | КАТАР | КИТАЙ | КОЛУМБІЯ | КУВЕЙТ | ЛАТВІЯ | ЛІВІЯ | ЛИТВА | МАКЕДОНІЯ | МАЛАЙЗІЯ | МАРОККО | МЕКСИКА | НІДЕРЛАНДИ | НОВА ЗЕЛАНДІЯ | НОРВЕГІЯ | ОАЕ | ПОЛЬЩА | ПОРТУГАЛІЯ | РОСІЯ | РУМУНІЯ | САУДІВСЬКА АРАВІЯ| СЕРБІЯ | СИНГАПУР | СЛОВАКІЯ | СЛОВЕНІЯ | США | ТАЙВАНЬ | ТАИЛАНД | ТУРЕЧЧИНА | УЗБЕКІСТАН | УКРАЇНА | ФІЛІППІНИ | ФІНЛЯНДІЯ | ФРАНЦІЯ | ХОРВАТІЯ | ЧОРНОГОРІЯ | ЧЕХІЯ | ЧИЛИ | ШВЕЦІЯ | ШВЕЙЦАРІЯ | ПАР | ПІВДЕННА КОРЕЯ | ЕКВАДОР | ЕСТОНІЯ | ЯПОНІЯ

Дніпро:
Моб.: +38 (050) 477 99 61
dne@tapflo.ua

Київ:
Моб.: +38 (050) 356 16 17
kiev@tapflo.ua

Одеса:
Моб.: +38 (050) 477 99 63
odessa@tapflo.ua

Харків:
Моб.: +38 (050) 477 99 64
kharkov@tapflo.ua

Львів:
Моб.: +38 (050) 477 99 62
lviv@tapflo.ua

Вінниця:
Моб.: +38 (050) 410 55 65
vinnitsa@tapflo.ua

www.tapflo.ua

Tapflo® є зареєстрованим товарним знаком Tapflo AB. Всі права захищені.
Інформація в цьому документі може бути змінена без попереднього повідомлення. Відтворення будь-яким способом без письмового дозволу Tapflo Group заборонено. Tapflo Group залишає за собою право вносити зміни в дизайн або деталі продукту, а також припиняти випуск будь-якого продукту або матеріалу без попереднього повідомлення.