tapflo®

СТХ
ВИСОКОЕФЕКТИВНІ ВІДЦЕНТРОВІ НАСОСИ

2020 | 1

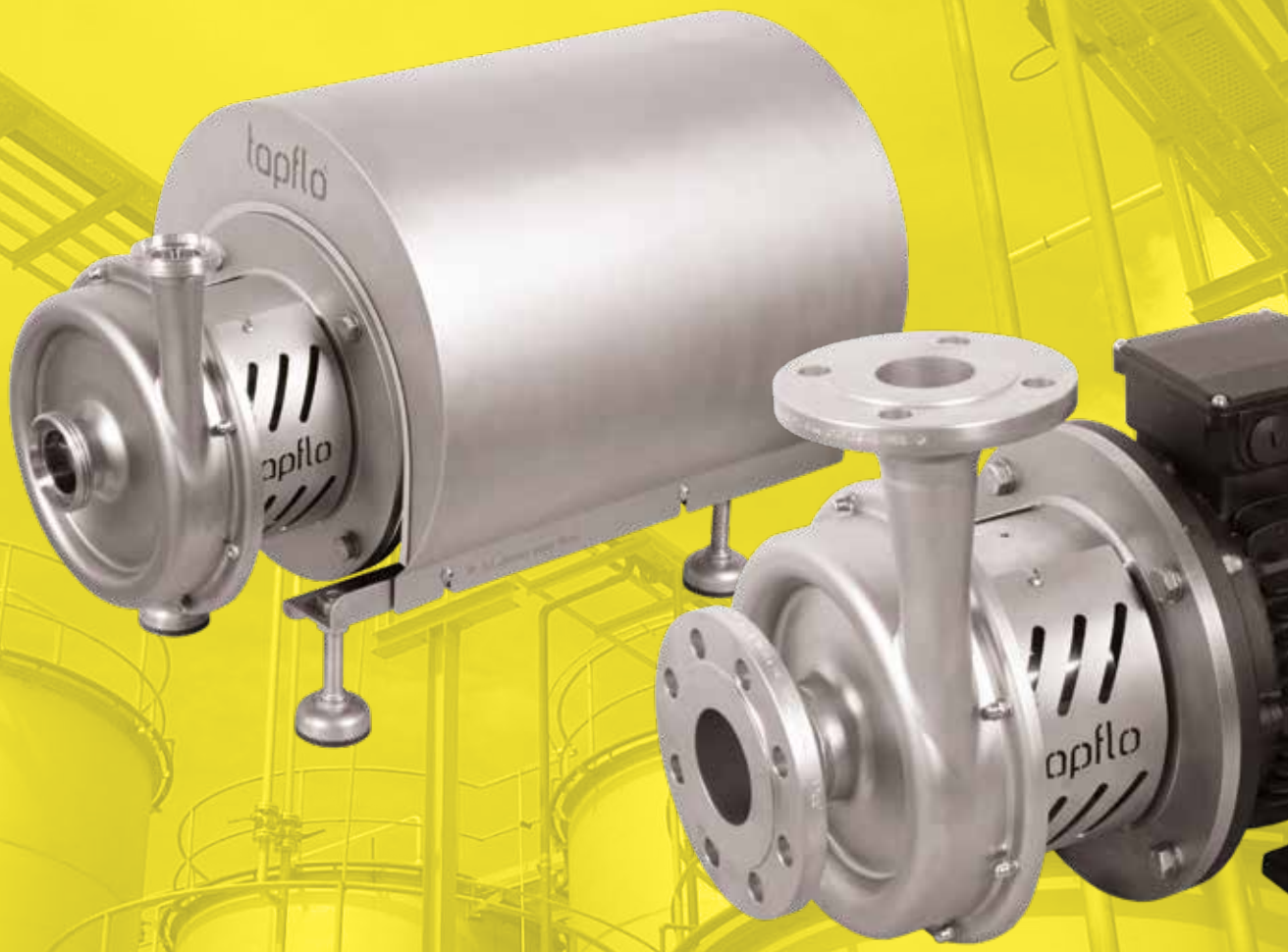

All about your flow™

www.tapflo.ua

All about your flow™

Ми розпочали свій шлях 40 років тому в Кунгельві маленькому містечку на західному узбережжі Швеції, як сімейна компанія яка прагне стати світовим лідером на ринку насосів.

Ми пишаємося тим, що починаючи з 1980 року ми розповсюджуємо знання та ентузіазм до насосів для промисловості, одночасно пропонуючи широкий асортимент преміальної продукції для різних галузей промисловості.

Протягом багатьох років компанія розвинулась та трансформувалася в глобальну групу Tapflo з філіями та дистриб'юторами, присутніми майже у всіх регіонах світу. Одне лишається не змінним – ми все ще є сімейною компанією.
Наші рішення розробляються та виготовляються в Європі та розповсюджуються по всьому світу, пропонуючи нашим клієнтам найкращі сервіс та технологічні рішення для різноманітних сфер застосування.

Наші цінності - Відповідальність, Якість та Простота, що відображені як у нашому продукті, так і в бізнес-підході.
Пропонуємо обрати Tapflo для швидкого, гнучкого обслуговування та високоякісної продукції, доступної у всьому світі.

Орієнтування на якість

У Tapflo ми просто прагнемо до якості. Як результат, наші стандарти виробництва, а також якість продукції відповідають різним загальновизнаним стандартам сертифікації та контролю якості. Процес виробництва Tapflo сертифікований відповідно до ISO 9001: 2015, підтверджуючи, що наші процеси є відповідними, ефективними, орієнтованими на замовника та постійно вдосконалюються.

Цінності Tapflo

Наша культура відображається в наших цінностях.

Зобов'язання

Ми відрізняємось від наших конкурентів завдяки готовності перевершити очікування споживачів, швидко реагувати та бути гнучкими. Наша культура базується на дусі спільності, ентузіазму та доброчесності. Ми прийшли з усього світу, але ми поділяємо однакові цінності і поважаємо один одного. Ми віддані.

Якість

Ми розуміємо, що якість нашої роботи ніколи не є кращою ніж якість самої слабкої ланки, тому ми зосереджуємось на кожній дрібниці. Ми розділяємо спільну схильність до постійного пошуку більш ефективних та дієвих способів надати цінність для наших клієнтів. Як виробник ми контролюємо повний процес як з точки зору нашої продукції, так і з точки зору внутрішньої роботи. Ось чому ми виробляємо насоси найвищої якості в нашому сегменті.

Простота

У нас є вислів: «Простота - це мистецтво», що означає, що ми намагаємось у всьому знаходити надійні та нехитрі рішення. Зберігаючи простоту, ми можемо зосередитись на найважливішому, такому як проектування нескладних насосів з невеликою кількістю компонентів. Для нас ключ до успіху це прагнути спростити ,те, що є складним.

CTX
Високоефективні відцентрові насоси

Серія насосів преміум-класу від Tapflo з високою ефективністю

Завдяки міцній конструкції, компактності та надійній, насоси CTX забезпечують тривалий термін експлуатації безвідмовної роботи, тим самим скорочують час простою.

Насоси CTX доступні у гігієнічному (CTX H) та промисловому виконанні (CTX I).

CTX H - гігієнічне виконання

- **контактуючі деталі з рідиною** дзеркально поліровані до Ra <0,8 стандартно (Ra <0,5 за запитом),
- **зовнішні поверхні** - піскоструминна обробка (Ra <3,2).

CTX I - промислове виконання

- **контактуючі деталі** та **зовнішні поверхні** оброблені на піскоструминній обробці до рівня Ra <3,2.

Стислі факти

Продуктивність:	**2.5 - 125 m³/h**
Максимальний підйом:	**88 m**
Діапазон навколишніх температур:	**-20 °C ... + 40 °C**
Діапазон температури рідини:	**-10 °C ... + 120 °C**

FDA EN 10204

Особливості та переваги

- Призначений для використання, що вимагають високої ефективності
- Доступний у гігієнічному та промисловому виконанні
- Низький рівень шуму та низька вібрація
- Одинарне або подвійне механічне ущільнення
- Робоче колесо можна регулювати (зменшити діаметр) відповідно до конкретної робочої точки
- Міцна конструкція та простота обслуговування, скорочують час простою
- Концепція модульного дизайну
- Низький NPSHr

Принцип роботи

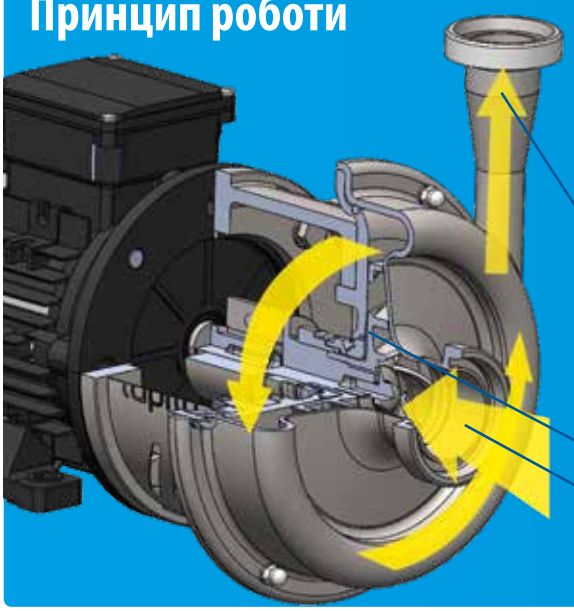

ІМПЕЛЛЕР (робоче колесо)

Основним елементом відцентрованого насосу є імпеллер (робоче колесо). Він зв'язаний з двигуном через вал і обертається з високою швидкістю.

ВСМОКТУВАННЯ

Рідина надходить у корпус насоса вздовж з віссю обертання робочого колеса. Обертання забезпечує відцентрове прискорення рідини.

НАГНІТАННЯ

Рідина радіально тече назовні всередині корпусу насосу, звідки потрапляє у напірний-нагнітальний трубопровід.

НАГНІТАННЯ

ІМПЕЛЛЕР

ВСМОКТУВАННЯ

Широкий діапазон застосувань

Насоси CTX оптимізовані для високоефективної роботи в широкому діапазоні робочих умов.

Продукти харчування та напої CTX H

Передача різних інгредієнтів та продуктів, таких як харчова олія, ароматизатор, алкоголь та сік. Також існує багато інших застосувань, таких як транспортування чистих рідин та води.

CTX H у молочній промисловості

Перекачувати молоко, йогурт, вершки, сир і сироватку, знежирене молоко, масло, сир, плавлений сир, морозиво.

CTX H & CTX I для хімічної та фармацевтичної галузей

Транспортування хімікатів і готових продуктів з резервуарів для зберігання, контейнерів та ванн, на приклад, при знешкодження. Перекачування мила, ПАРів, розчинників, кремів, олій, спирту, гелів. Застосування в очисних спорудах.

Модульна концепція продукту

для різноманітних умов застосування

Модульна концепція насосів серії CTX забезпечує більшу гнучкість з точки зору адаптації до різних умов застосування. Це також підтверджує більш високу універсальність насоса з можливістю швидкого і простого переоснащення. Взаємозамінність деталей між типами та розмірами насосів робить обслуговування насоса дешевше і простіше в керуванні.

CTX
Високоефективні відцентрові насоси

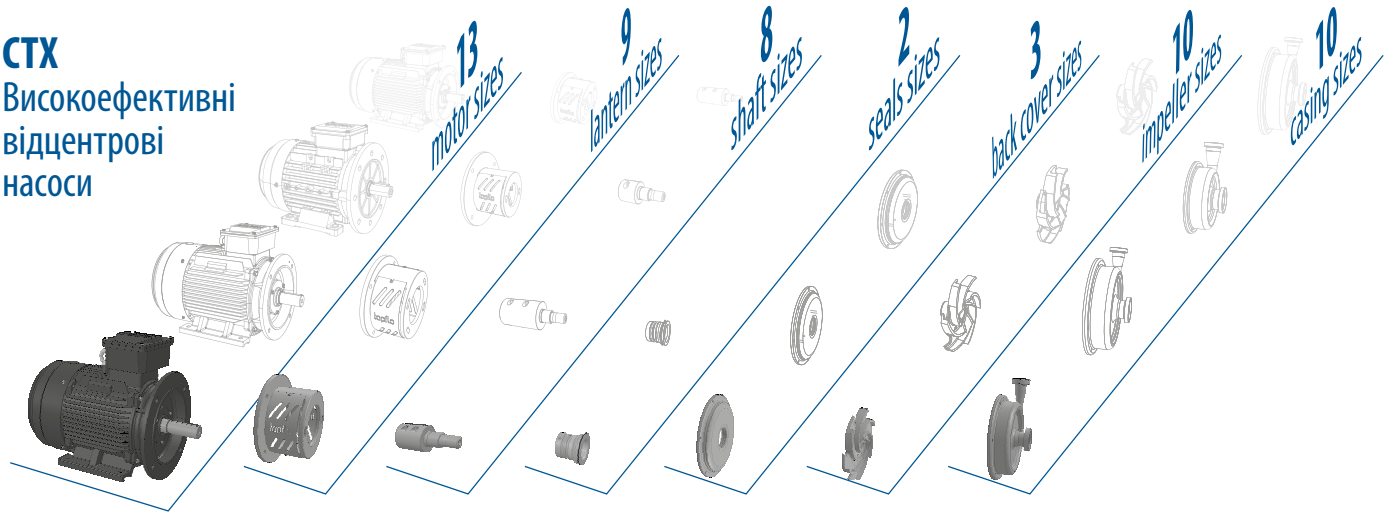

Відкрите робоче колесо

Насоси серії CTX від Tapflo доступні з відкритим робочим колесом, діаметр якого можна зменшити та адаптувати до потреб рідини та сфери застосування.

Відкрите робоче колесо забезпечує стабільну роботу, низький рівень шуму, низькі вібрації та міцну конструкцію.

Відкрите робоче колесо - ідеальне рішення для перекачування в'язких рідин також з твердими включеннями.

Типорозмір насоса	Діаметр робочого колеса	
	Макс.	Мін.
40-165	165	120
50-145	145	115
50-200	200	160
65-175	175	130
65-230	230	170
65-240	240	190
80-205	205	155
80-212	212	160
80-260	260	195
100-230	230	170

Розроблений для якісного застосування

Гігієнічний дизайн механічного ущільнення

Одинарное торцеве ущільнення валу
Пружина механічного ущільнення розташована на сухій стороні насоса.
Механічний ущільнювальний вузол не контактує із рідиною, що дозволяє повністю очистити насос.

Подвійне механічне ущільнення
Ущільнення встановлено в окремій камері, тому воно не контактує з рідиною, що перекачується і змащується бар'єрною рідиною. Через це немає ризику сухого ходу.

Різноманітність приєднань

CTX I промислове виконання - фланцеві з'єднання відповідно до EN 1092-1 тип 11, ANSI 150 або BSPT

CTX H гігієнічне виконання - DIN 11851, DIN 32676 та інші (на замовлення)

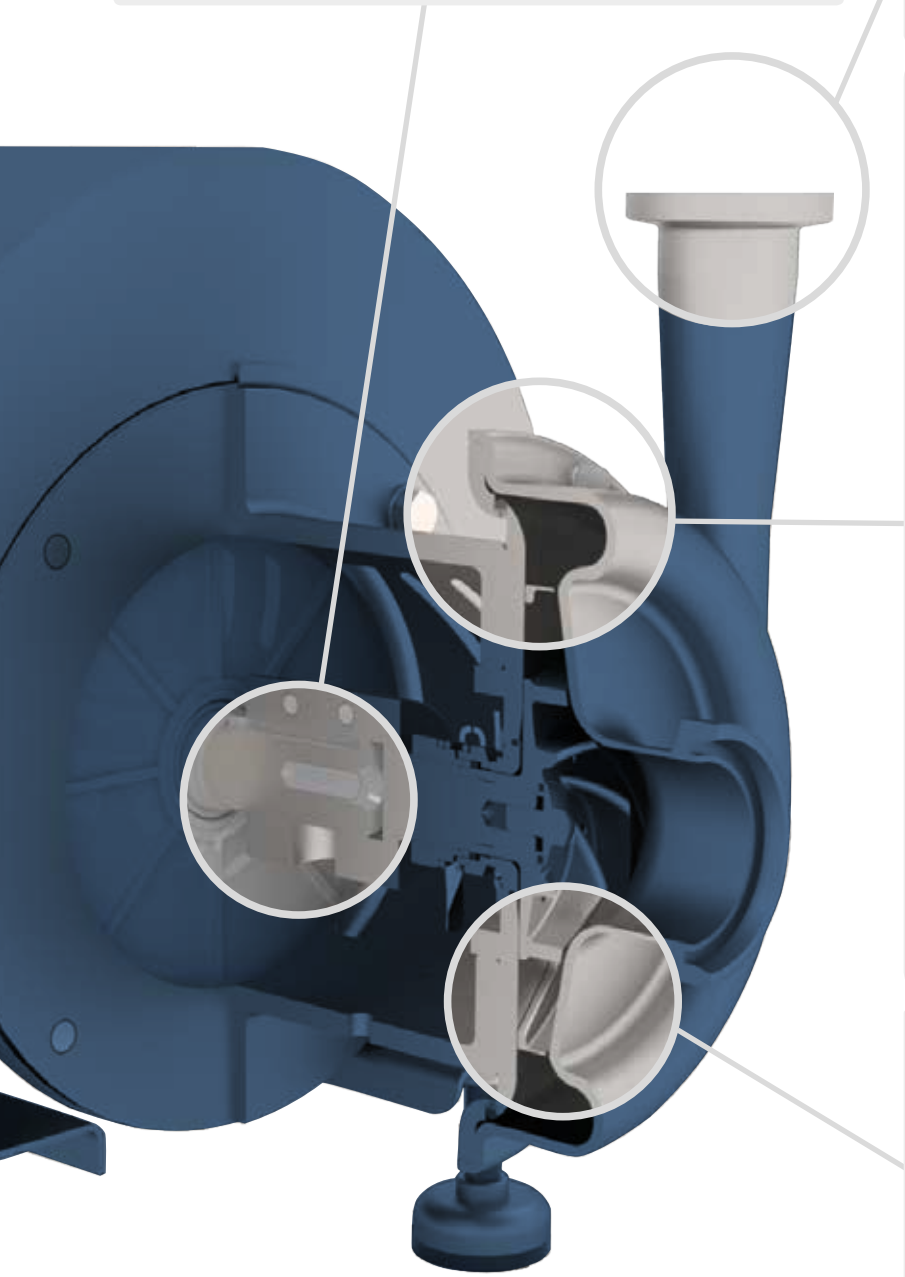

Кожух доступний у Ra <0,5

- Гігієнічний CTX H – поверхні деталей, що контактують із рідиною оброблені до «дзеркала» (до Ra <0,8) в стандартній комплектації або до Ra <0,5 за запитом, зовнішні поверхні оброблені піскоструминній обробкою до Ra <3,2.

- Промисловий CTX I – зовнішні та внутрішні поверхні оброблені піскоструминною обробкою Ra 3.2.

Оптимізована конструкція корпусу та робочого колеса задля високої продуктивність

Форми камери та робочого колеса є результатом розширеного багатовимірного аналізу і численних заводських тестів.
Обидва елементи були спроектовані спільно для забезпечення найбільш ефективного потоку рідини.

Криві продуктивності

Криві продуктивності по воді. (T=20 °C, ρ=1000 кг/м³, n=2900 об/хв)

Індивідуальні криві продуктивності доступні за запитом.

ρ = 1000 кг/м³, T = 20 °C, n = 2900 об/хв (2 pole, 50 Hz)

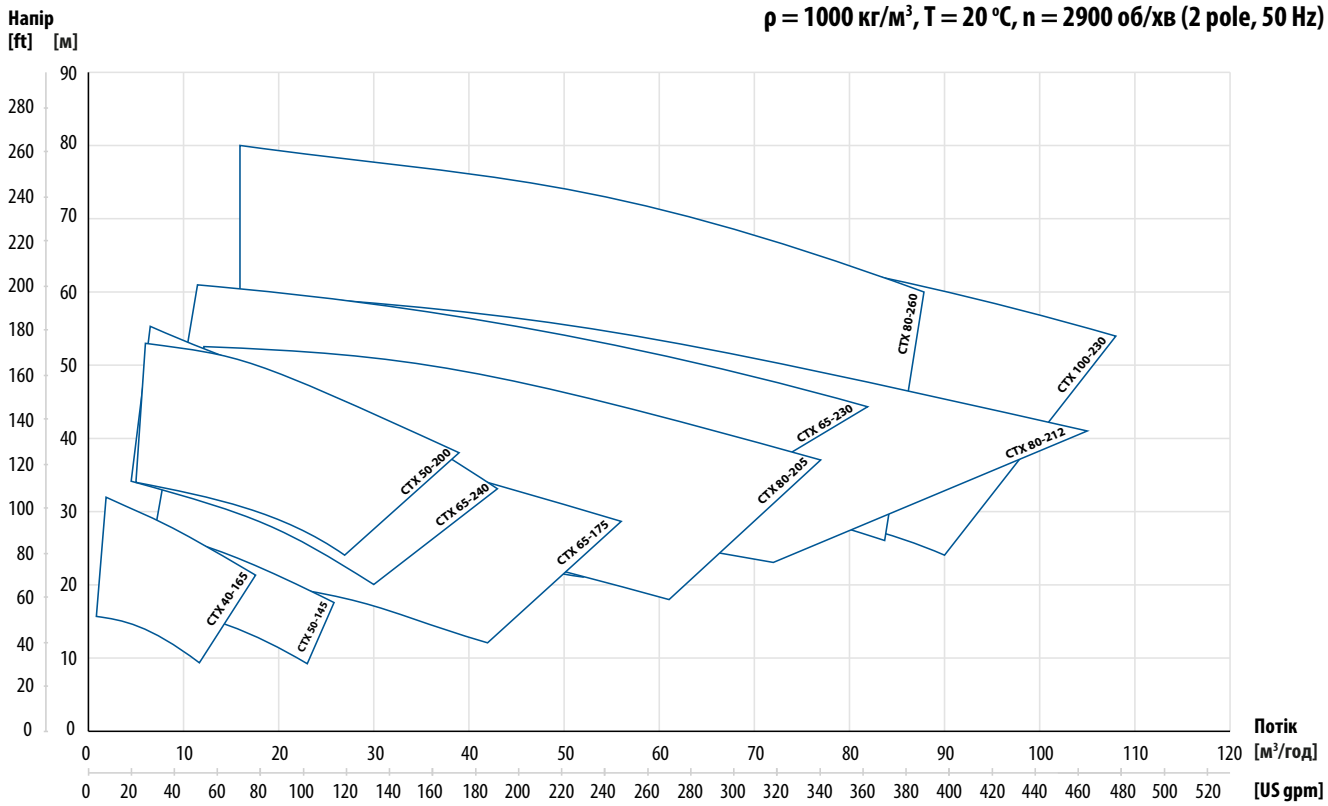

ρ = 1000 кг/м³, T = 20 °C, n = 1450 об/хв (4 pole, 50 Hz)

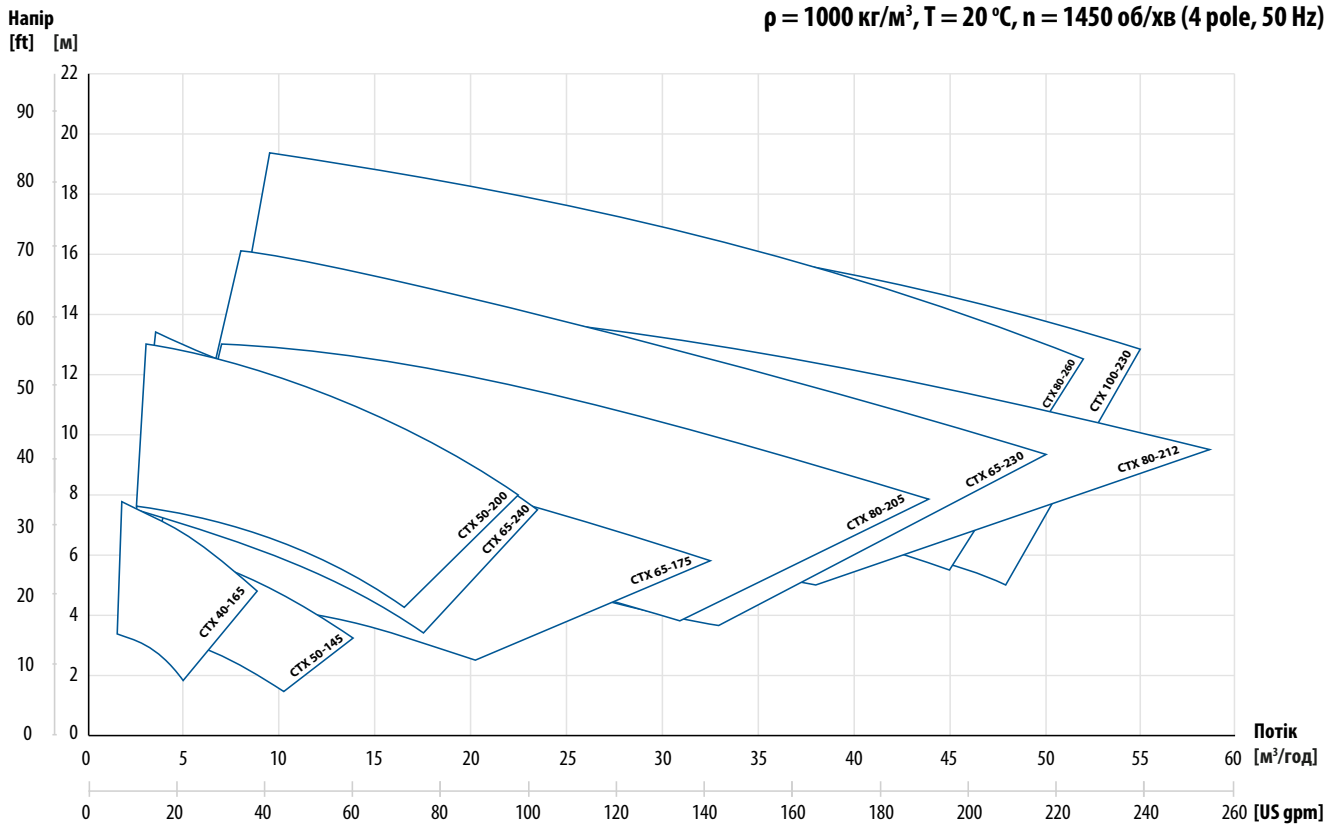

Можливі зміни без попереднього повідомлення

CTX H- гігієнічна серія

Технічні дані

Матеріали, дані та обмеження

Корпус	Нержавіюча сталь AISI 316L електрополірована Ra <0,8
Робоче колесо	Нержавіюча сталь AISI 316L електрополірована Ra <0,8
Механічне ущільнення	Одинарне, SiC / вуглець (стандарт) або SiC/SiC, з атверджено FDA. Подвійне, Карбід кремнію/Вуглець (стандарт) або Карбід кремнію/ Карбід кремнію, підтверджено FDA
Ущільнюючі кільця	EPDM, FKM, NBR (усі затверджені FDA)
Двигун	IP55; IEC рама B35; Термістор PTC; IE3; 3-фазний
Номінальний тиск при +20°C	PN10 – CTX 40-165, CTX 50-145, CTX 50-200, CTX 65-175 PN16 – CTX 65-230, CTX 65-240, CTX 80-205, CTX 80-212
Темп. рідини	(-10 °C)... +120 °C (140 °C короткострокова, під час SiP)
Навколишня температура	(-20 °C)... + 40 °C
В'язкість	макс ~150 cSt

Типи приєднань

Модель	DIN 11851 різьба харчова (стандарт)		DIN 32676 Клампові		SMS3017 Клампові		SMS 1145 Різьба		RJT Різьба	
	Всмоктування	Нагнітання	Всмоктування	Нагнітання	Всмоктування	Нагнітання	Всмоктування	Нагнітання	Всмоктування	Нагнітання
40-165	DN40	DN32	DN40	DN32	38	33.7	38	32	1.5″	1.25″
50-145	DN50	DN40	DN50	DN40	51	38	51	38	2″	1.5″
50-200	DN50	DN40	DN50	DN40	51	38	51	38	2″	1.5″
65-175	DN65	DN50	DN65	DN50	63.5	51	63.5	51	2.5″	2″
65-230	DN65	DN50	DN65	DN50	63.5	51	63.5	51	2.5″	2″
65-240	DN65	DN40	DN65	DN40	63.5	38	63.5	38	2.5″	1.5″
80-205	DN80	DN50	DN80	DN50	76.1	51	76	51	3″	2″
80-212	DN80	DN65	DN80	DN65	76.1	63.5	76	63.5	3″	2.5″
80-260	DN80	DN65	DN80	DN65	76.1	63.5	76	63.5	3″	2.5″
100-230	DN100	DN80	DN100	DN80	101,6	76,1	101,6	76	4″	3″

Вбудований інвертор

Інвертор дозволяє повністю контролювати роботу насоса, впливаючи на швидкість двигуна. Зміна швидкості двигуна впливає на параметри перекачування.

Гігієнічний кожух

Гігієнічний кожух двигуна з AISI 304L захищає двигун від затоплення, відкладень бруду і розбризкування води під час процедури очищення насоса.

Ніжки з регуляторами

Ідеальне рішення дозволяє легко адаптувати насос на нерівній, похилій поверхні. Його можна використовувати при необхідності перемістити насос в інше місце.

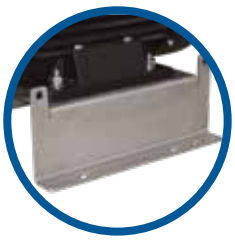

Кронштейни для кріплення до бетонної основи

Насосний агрегат має стояти на опорній плиті щоб уникнути руху. Також його можна міцно закріпити до фундаменту.

Можливі зміни без попереднього повідомлення

CTX I- промислова серія

Технічні дані

Матеріали, дані та обмеження

Корпус	Нержавіюча сталь AISI 316L з піскоструминною обробкою Ra<3.2
Робоче колесо	Нержавіюча сталь AISI 316L електрополірований Ra<3.2
Механічне ущільнення	Одинарне, SiC/вуглець (стандарт) або SiC/SiC, схвалено FDA. Подвійне, Карбід кремнію/Вуглець (стандарт) або Карбід кремнію/ Карбід кремнію, підтверджено FDA
Ущільнюючі кільця	EPDM, FKM, NBR (усі схвалено FDA)
Мотор	IP55; IEC корпус B35; PTC термістор; IE3; 3-фази
Нормальний тиск при +20°C	PN10 – CTX 40-165, CTX 50-145, CTX 50-200, CTX 65-175 PN16 – CTX 65-230, CTX 65-240, CTX 80-205, CTX 80-212
Темп. рідини	(-10 °C)... +120 °C (140 °C короткострокова, під час SiP)
Навколишня температура	(-20 °C)... +40 °C
В'язкість	макс. ~150 cSt

Типи приєднань

Модель	BSPT Зовнішня різьба		EN1092-1 Фланець (стандартний)		ANSI 150 Фланець	
	Всмоктування	Нагнітання	Всмоктування	Нагнітання	Всмоктування	Нагнітання
40-165	1.5″	1.25″	DN40	DN32	1.5″	1.25″
50-145	2″	1.5″	DN50	DN40	2″	1.5″
50-200	2″	1.5″	DN50	DN40	2″	1.5″
65-175	2.5″	2″	DN65	DN50	2.5″	2″
65-230	2.5″	2″	DN65	DN50	2.5″	2″
65-240	2.5″	1.5″	DN65	DN40	2.5″	1.5″
80-205	3″	2″	DN80	DN50	3″	2″
80-212	3″	2.5″	DN80	DN65	3″	2.5″
80-260	3″	2.5″	DN80	DN65	3″	2.5″
100-230	4″	3″	DN100	DN80	4″	3″

Вбудований інвертор

Інвертор дозволяє повністю контролювати роботу насоса, впливаючи на швидкість двигуна. Зміна швидкості двигуна впливає на параметри перекачування.

Промислові фланцеві з'єднання

Промислові насоси CTX I оснащені приєднаннями згідно EN 1092-1 тип 11, різьба ANSI 150 або BSPT.

Регульовані ніжки

Ідеальне рішення дозволяє легко адаптувати насос на нерівній, похилій поверхні. Його можна використовувати при необхідності перемістити насос в інше місце.

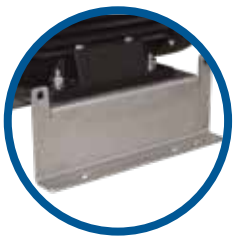

Кронштейн для кріпленні на бетонних фундаментах

Насосний агрегат має стояти на опорній плиті щоб уникнути руху. Також його можна міцно закріпити до фундаменту.

Можливі зміни без попереднього повідомлення

CTX Кодування насосу

I.	II.	III.	IV.		V.		VI.	VII.
CTX	H	65-240	220	-	1SSV3T	-	75	M

I. CTX = Відцентровий насос Tapflo

II. Виконання насоса:

I = Промислове

H = Гігієнічне

III. Типорозмір насосу (вхідний ДУ патрубка – макс. діаметр робочого колеса (імпеллера) [мм]):

40-165	65-240
50-145	80-205
50-200	80-212
65-175	80-260
65-230	100-230

IV. Діаметр робочого колеса (імпеллера):

Типорозмір насосу	Діаметр робочого колеса (імпеллера)	
	Макс.	Мін.
40-165	165	120
50-145	145	115
50-200	200	160
65-175	175	130
65-230	230	170
65-240	240	190
80-205	205	155
80-212	212	160
80-260	260	195
100-230	230	170

V. Опції насоса:

1. Механічне ущільнення:

За замовчуванням* = SiC/фланець/EPDM

SSS = SiC/SiC/Силікон

SSE = SiC/SiC/EPDM

SSV = SiC/SiC/FKM

SSN = SiC/SiC/NBR

SGV = SiC/Графіт/FKM

SGS = SiC/Графіт/Силікон

SGN = SiC/Графіт/NBR

2.Тип механічного ущільнення

За замовчуванням* = Одинарне механічне ущільнення (стандарт)

D = Подвійне механічне ущільнення - у виконанні «спина до спини»

3. Варіанти підключення:

За замовчуванням* = EN 1092-1 фланець для CTX I

Різьба DIN 11851 для CTX H

A = ANSI фланець (тільки CTX I)

B = BSPT внутрішня різьба (тільки CTX I)

C = SMS 3017 кламп (тільки CTX H)

T = Кламп DIN 32676 (тільки CTX H)

S = Різьба SMS 1145 (тільки CTX H)

R = Різьба RJT (тільки CTX H)

P = ISO 1127 кламп (тільки CTX H)

W = Немає з'єднання – гладкий кінець під зварювання

Z = Штекерне з'єднання (тільки CTX I)

4. Спеціальне виконання:

P05 = додаткове полірування Ra <0,5 (тільки CTX H)

VI. Потужність двигуна / розмір двигуна IEC :

Двигуни 2900 об/хв (2-полюсні):

15 = 1.5 kW / (IEC типорозмір двигуна 90S)

22 = 2.2 kW / (IEC типорозмір двигуна 90L)

30 = 3.0 kW / (IEC типорозмір двигуна 100L)

40 = 4.0 kW / (IEC типорозмір двигуна 112M)

55 = 5.5 kW / (IEC типорозмір двигуна 132S)

75 = 7.5 kW / (IEC типорозмір двигуна 132S)

110 = 11.0 kW / (IEC типорозмір двигуна 160M)

150 = 15.0 kW/ (IEC типорозмір двигуна 160M)

185 = 18.5 kW/ (IEC типорозмір двигуна 160L)

220 = 22.0 kW/ (IEC типорозмір двигуна 180M)

300 = 30.0 kW/ (IEC типорозмір двигуна 200L)

370 = 37.0 kW/ (IEC типорозмір двигуна 200L)

VII. Опції для двигунів:

M = Кожух двигуна з гігієнічними ніжками

N = Кожух двигуна з монтажним кронштейном

V…F… = двигун для спеціальної напруги, частоти

C = Зовнішнє охолодження двигуна

UL = сертифікований двигун UL/CSA

IP.. = клас IP для двигуна

D = вбудований перетворювач частоти

* = стандартне виконання

МОБІЛЬНЕ РІШЕННЯ

Мобільні насосні агрегати вважаються найкращим рішенням для користувачів розподілених технологічних процесів. Портативність блоків дозволяє легко переміщуватися в різні місця. Це означає практично безмежне застосування.

Асортимент продукції

Мембранні насоси та аксесуари

NEW

Насоси
з електроприводом

Насоси PE & PFTE

Металеві насоси

Фармацевтичні насоси

Гігієнічні насоси

Інтелектуальні
насос TC

Порошкові насоси

Насоси
для фільтр пресів TF

NEW

Насоси
для фільтр пресів Steinle

Асептичні насоси

Перистальтичні насоси

Активні демпфери
пульсацій

Системи та аксесуари

Візки

Насоси PT

Насоси PTL

Відцентрові насоси, фільтруючі пристрої та аксесуари

NEW

Відцентрові насос CTX

Відцентрові насоси CTI & CTH

Самовсмоктуючі
відцентрові насоси CTS

Вертикальні
відцентрові насоси CTV

Пластикові
відцентрові насоси CTP

Відцентрові насоси
з магнітною муфтою CTM

Візки

Фільтруванні установки FT

ТОВ "Тапфло"

Україна

Головний офіс:
08341, вул. Садова, 2, с. Петропавлівське, Бориспільський р-н, Київська обл.
Тел.: +38 (044) 222-68-44
Моб.: +38 (050) 477-99-60
E-mail: sales@tapflo.ua

Товари та послуги від Tapflo представлені в 75 країнах на 6 континентах.

Tapflo представлена у всьому світі своїми власними компаніями, які входять в Tapflo Group і ретельно підібраною дистриб'юторською мережею.

АВСТРАЛИЯ | АВСТРИЯ | АЗЕРБАЙДЖАН | БАХРЕЙН | БЕЛАРУСЬ | БЕЛЬГИЯ | БОСНИЯ | БОЛГАРИЯ | БРАЗИЛИЯ | ВЕЛИКОБРИТАНИЯ | ВЕНГРИЯ | ВЬЕТНАМ | ГЕРМАНИЯ | ГОНКОНГ | ГРЕЦИЯ | ГРУЗИЯ | ДАНИЯ | ЕГИПЕТ | ИЗРАИЛЬ | ИНДИЯ | ИНДОНЕЗИЯ | ИОРДАНИЯ | ИРАН | ИРЛАНДИЯ | ИСПАНИЯ | ИТАЛИЯ | ИСЛАНДИЯ | КАЗАХСТАН | КАНАДА | КАТАР | КИТАЙ | КОЛУМБИЯ | КУВЕЙТ | ЛАТВИЯ | ЛИВИЯ | ЛИТВА | МАКЕДОНИЯ | МАЛАЙЗИЯ | МАРОККО | МЕКСИКА | НИДЕРЛАНДЫ | НОВАЯ ЗЕЛАНДИЯ | НОРВЕГИЯ | ОАЭ | ПОЛЬША | ПОРТУГАЛИЯ | РОССИЯ | РУМЫНИЯ | САУДОВСКАЯ АРАВИЯ | СЕРБИЯ | СИНГАПУР | СИРИЯ | СЛОВАКИЯ | СЛОВЕНИЯ | СУДАН | США | ТАЙВАНЬ | ТАИЛАНД | ТУРЦИЯ | УЗБЕКИСТАН | УКРАИНА | ФИЛИППИНЫ | ФИНЛЯНДИЯ | ФРАНЦИЯ | ХОРВАТИЯ | ЧЕРНОГОРИЯ | ЧЕХИЯ | ЧИЛИ | ШВЕЦИЯ | ШВЕЙЦАРИЯ | ЮАР | ЮЖНАЯ КОРЕЯ | ЭКВАДОР | ЭСТОНИЯ | ЯПОНИЯ

Дніпро:
Моб.: +38 (050) 477 99 61
dne@tapflo.ua

Київ:
Моб.: +38 (050) 356 16 17
kiev@tapflo.ua

Одеса:
Моб.: +38 (050) 477 99 63
odessa@tapflo.ua

Харків:
Моб.: +38 (050) 477 99 64
kharkov@tapflo.ua

Львів:
Моб.: +38 (050) 477 99 62
lviv@tapflo.ua

Вінниця:
Моб.: +38 (050) 410 55 65
vinnitsa@tapflo.ua

www.tapflo.ua

Tapflo® є зареєстрованим товарним знаком Tapflo AB. Всі права захищені.
Інформація в цьому документі може бути змінена без попереднього повідомлення. Відтворення будь-яким способом без письмового дозволу Tapflo Group заборонено. Tapflo Group залишає за собою право вносити зміни в дизайн або деталі продукту, а також припиняти випуск будь-якого продукту або матеріалу без попереднього повідомлення.